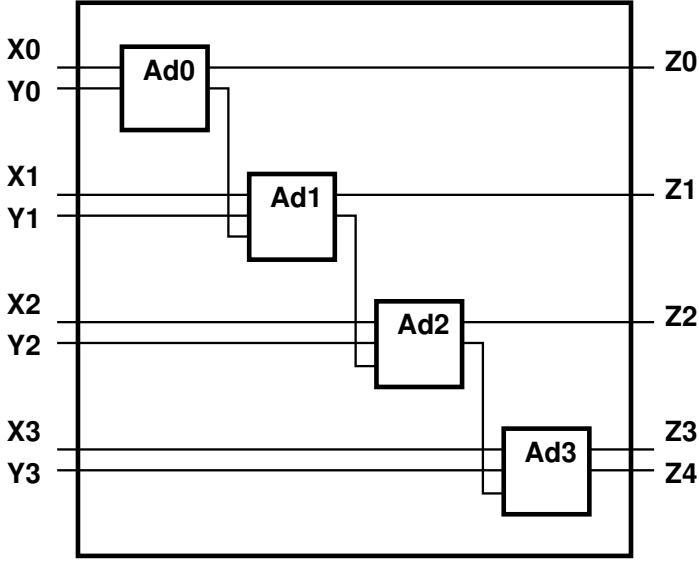

		X3	X2	X1	X0
+		Y3	Y2	Y1	Y0
Z4	Z3	Z2	Z1	Z0	