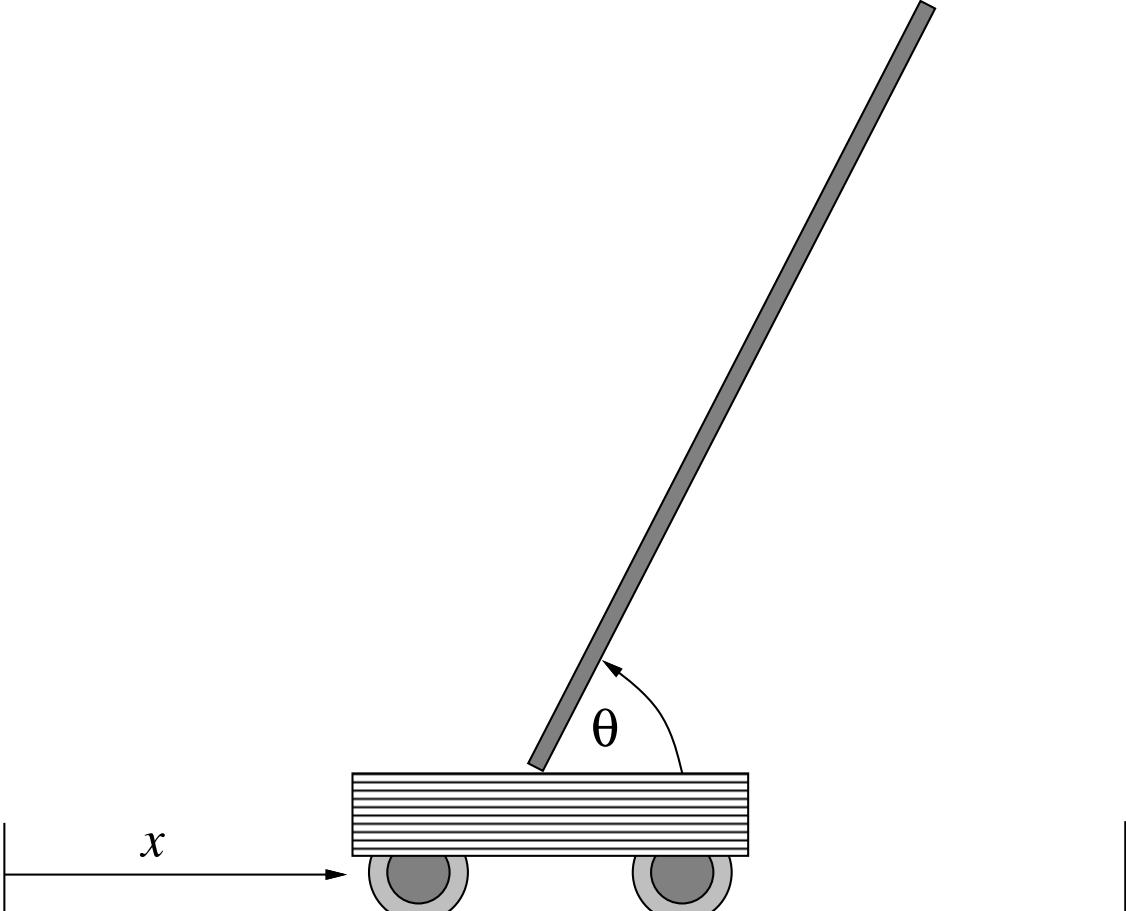
θ
x