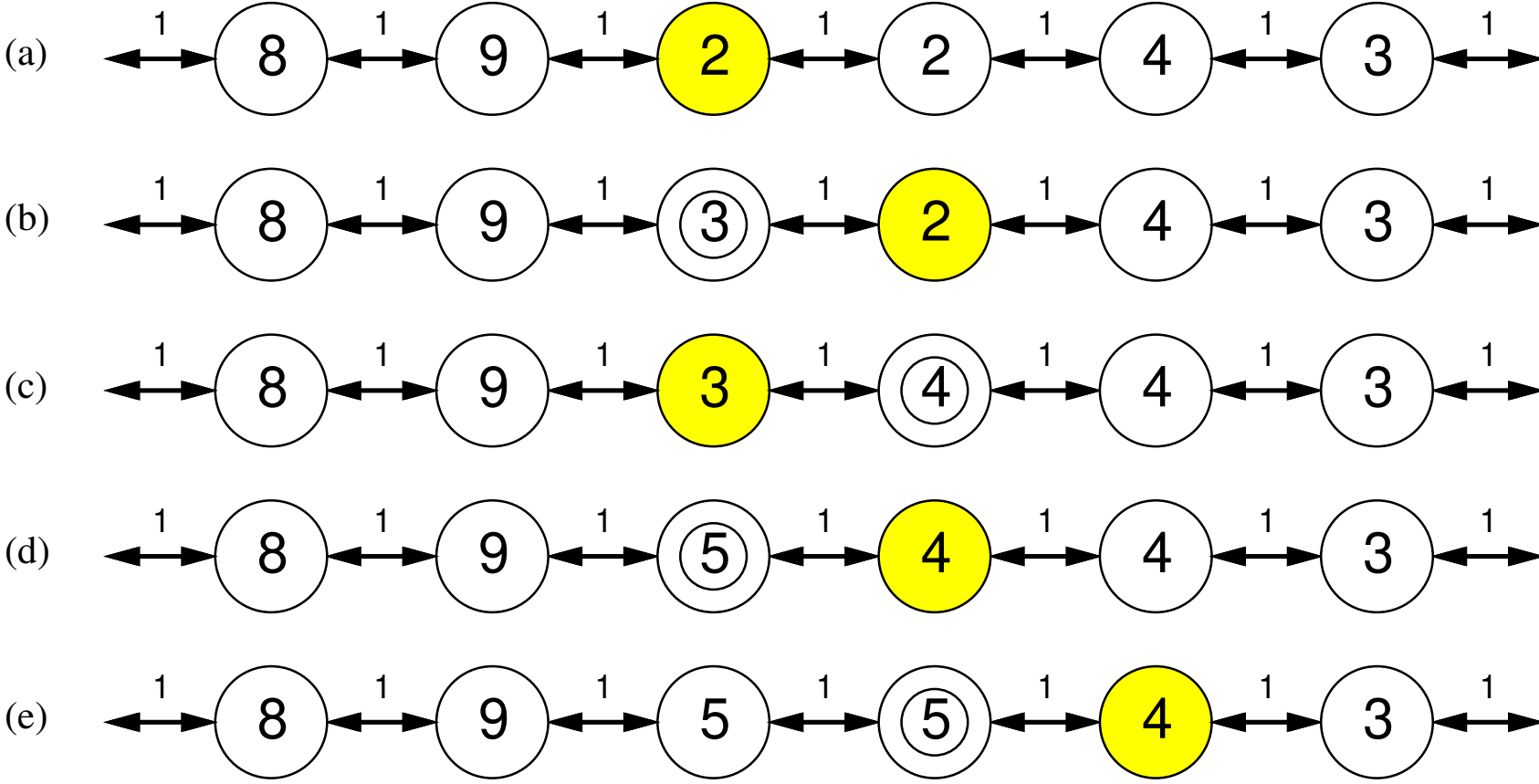
(a)
1 8 1 9 1 2 1 2 1 4 1 3 1
(b)
1 8 1 9 1 3 1 2 1 4 1 3 1
(c)
1 8 1 9 1 3 1 4 1 4 1 3 1
(d)
1 8 1 9 1 5 1 4 1 4 1 3 1
(e)
1 8 1 9 1 5 1 5 1 4 1 3 1