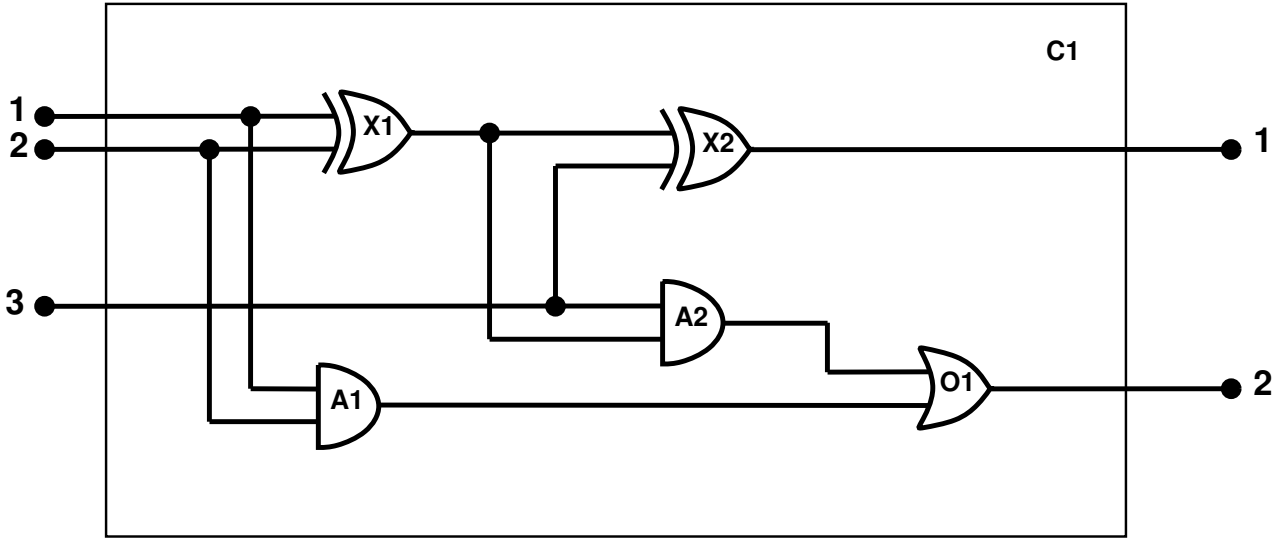
C1
1
2
3
X1
X2
A1
A2
O1
1
2